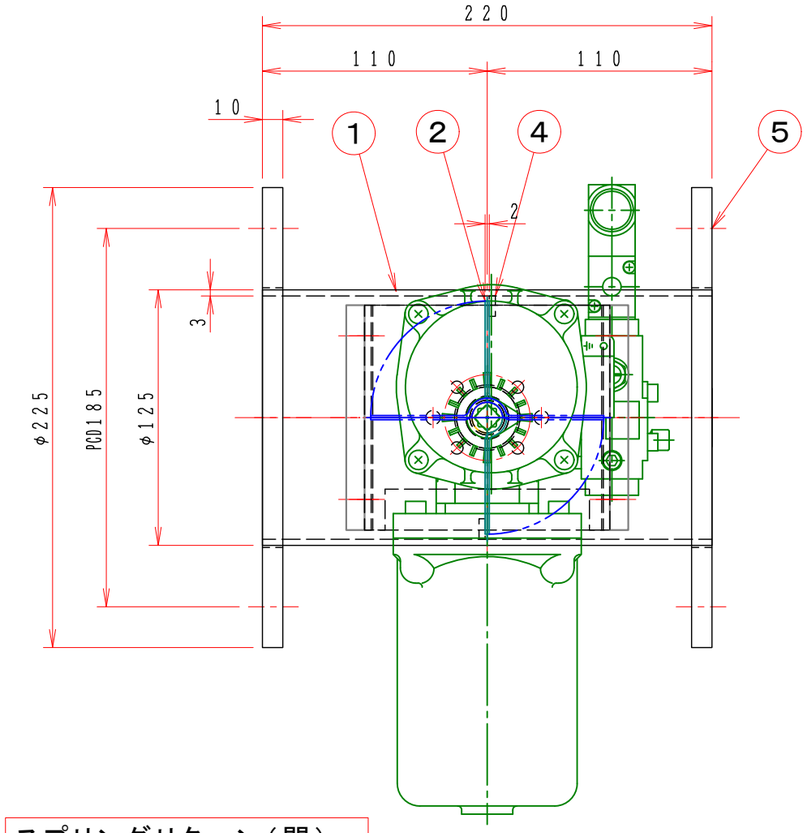

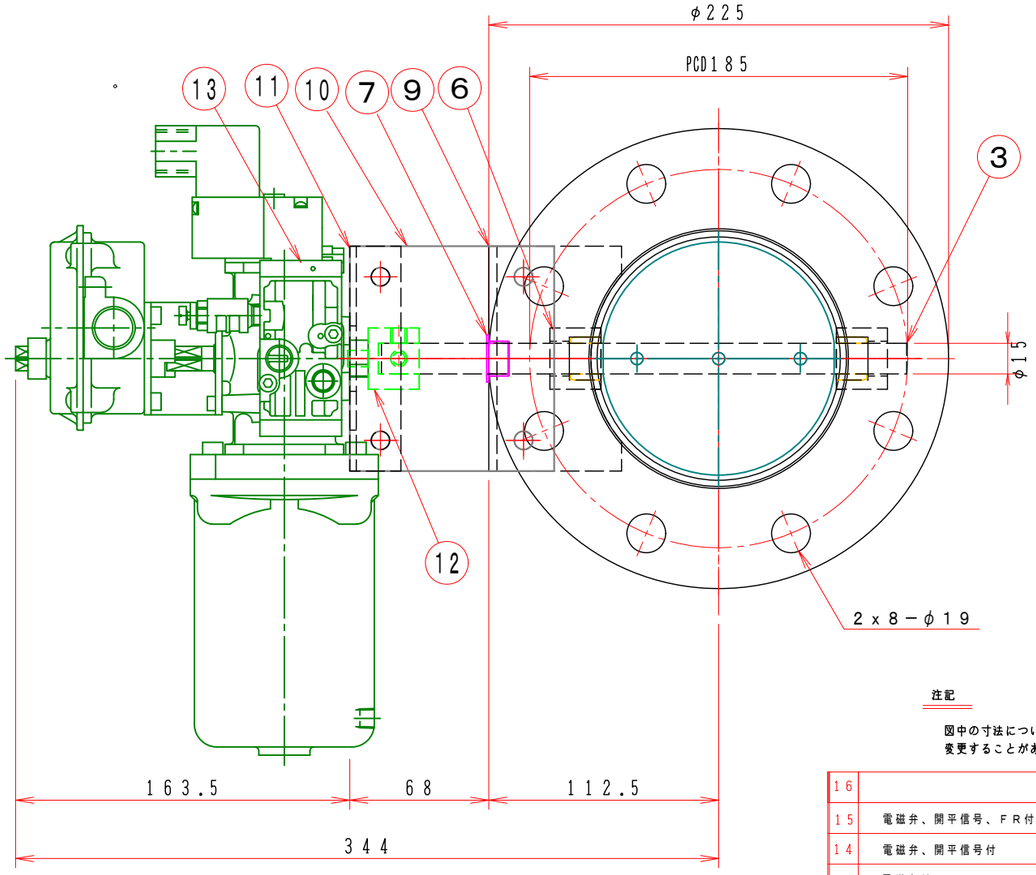

スプリングリターン（閉）

フローシート図

［ＮＯ形］　［ＴＡ２－０４０２Ｒ－□□－□□□］

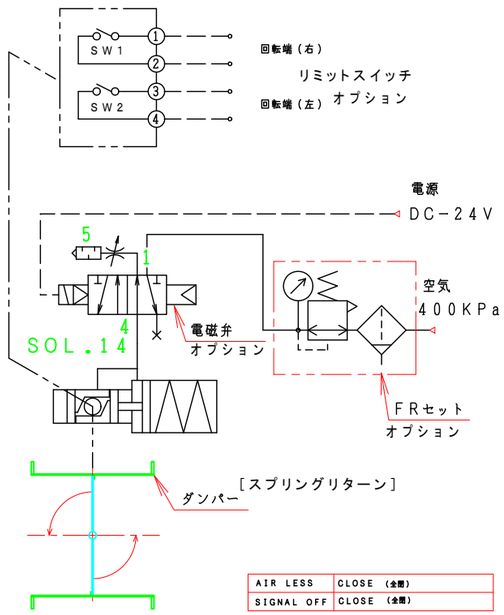

注記

図中の寸法については現場調査及び機器設計等の進捗にともなって変更することがある。

No	部品名称 TITLE	数量 QTY	備考（規格・寸法）(DIMENSIONS)
16			
15	電磁弁、開平信号、ＦＲ付		ＴＡ２－０４０Ｒ（Ｌ）－３２－ＳＮ５オプション
14	電磁弁、開平信号付		ＴＡ２－０４０Ｒ（Ｌ）－３１－ＳＮ５オプション
13	電磁弁付		ＴＡ２－０４０Ｒ（Ｌ）－３０－ＳＮ５オプション
12	ロータリーアクチェーター	1	ＴＡ２－０４０Ｒ（Ｌ）－００
11	駆動部取付板	1	ＳＰＣ　４．５ｔ
10	接続板	2	ＳＳ４００　６ｔ
9	取付基台	1	ＳＵＳ－３０４　４．０ｔ
8	アダプター	1	Ａ－３０１８１５　ＳＳ４００
7	ドライブッシュ	1	ＬＦＺＦ１５－１０
6	シャフトボス	2	Ｂ２０２１５ＭＵ
5	フランジ	1	ＳＵＳ－３０４　ＰＬ＝１０ｔ
4	羽根当て	1	ＳＵＳ３０４　３ｘ１０
3	シャフト	1	ＳＵＳ３０４　φ１５
2	可動羽根	1	ＳＵＳ３０４　２．０ｔ
1	ダンパー本体	1	ＭＤ－１２５φ　ＳＵＳ３０４　３．０ｔ

特　記

1．板フランジとケーシング接合部の内面は全溶接、外側は点付溶接。

2．仕上げは内外面酸洗いとする。

3．本図ダンパーの使用範囲は下記の通です。　外径寸法はミリサイズ（ダクトサイズ）です。

静圧：±４．０ＫＰａ以下　風速：２５ｍ／ｓ以下　温度：－１０～６０℃以下

☆　ロータリーアクチェーターは仕様により異なります、別途お問い合せ下さい。

回数 REV.MARK	年月日 DATE	承認 APPROVED BY	変更者 REVISED BY	記事 CONTENTS

変更 REVISIONS

尺度 SCALE　1：3

単位 UNITS

承認 APPROVED BY　。　。

検図 CHECKED BY　。　。

設計 DESIGNED BY　。　。

製図 DRAWN BY　Takeda　2006.05.10.

名称 TITLE

自動・ダンパー

ＥＨＤＨＡＲＬＦ－１２５－Ｕ

スプリングリターン

耐熱２００℃（ＳＵＳ）

栄進空調株式会社
EISHIN KUCHO CO., LTD.

ＥＨＤＨＡＲＬＦ－１２５Ａ－Ｕ

01/10

変更回数 REV.MARK　01

M/#　O/#　工事番号 JOB No.

図面番号 DRAWING NO.